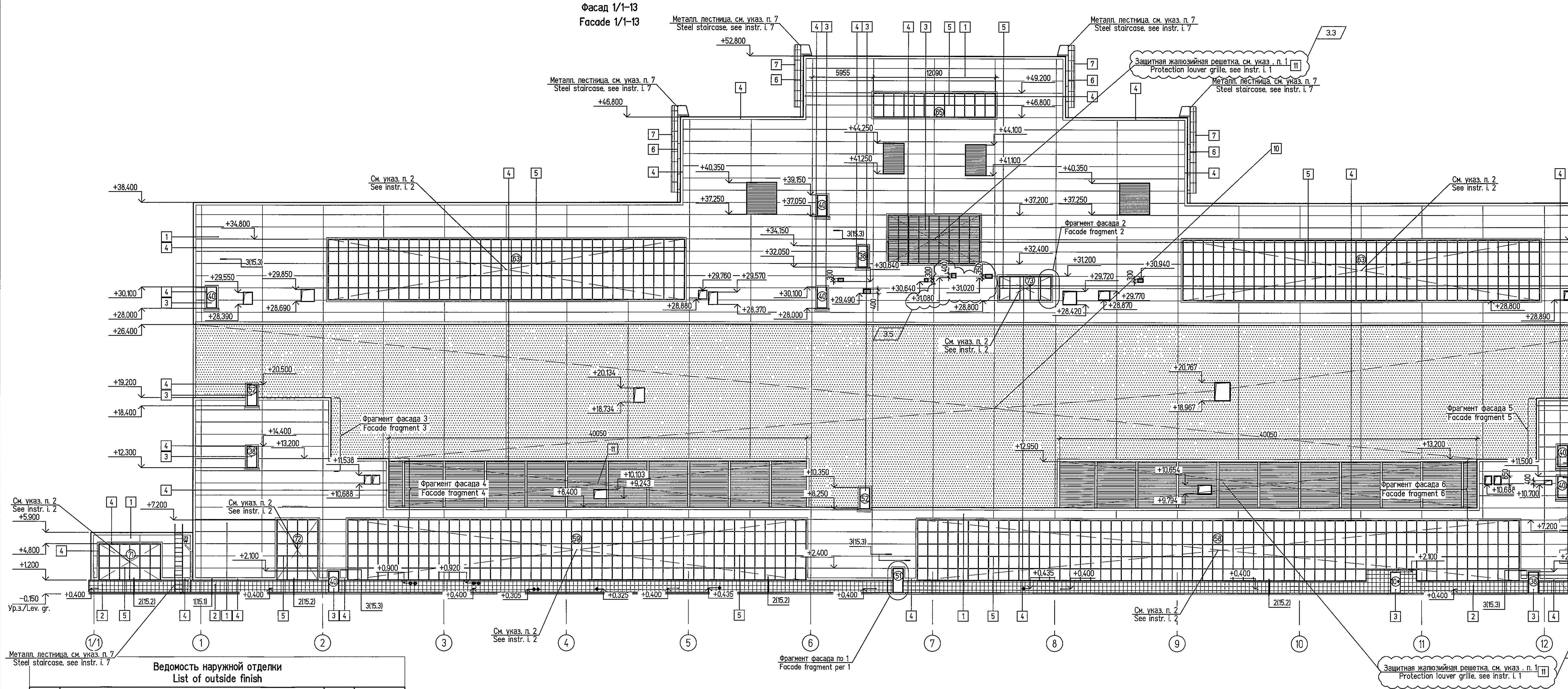

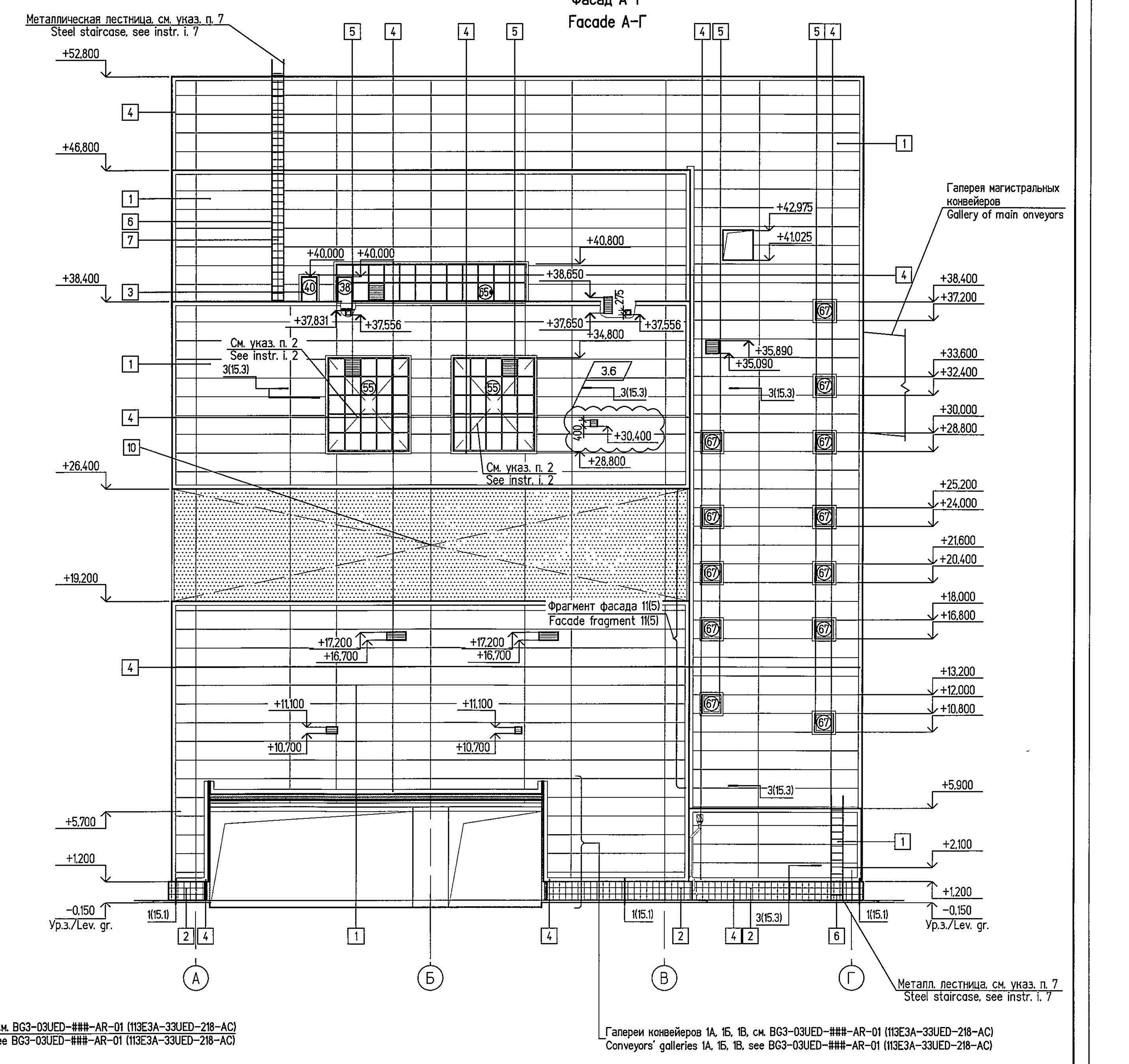

Ведомость наружной отделки
List of outside finish

Позиция Item	Наименование поверхности и вид отделки / Designation of surface and type of finishing	Площадь, Area, м²	Примечание Remark
1	Стеновые трехслойные панели типа «сэндвич» (монтаж горизонтальный) с заводской полимерной окраской. Цвет RAL 6027 "Light green" Wall three-layer panels of sandwich type (horizontal installation) with factory polymer painting. Color RAL 6027 "Light green"	11600,0	
2	Цокольная часть, облицованная керамогранитной плиткой, цвет RAL 7045 "Telegrey 1" Socle part, covered with ceramic-granite plate, color, RAL 7045 "Telegrey 1"	600,0	См. указание п. 8 See instruction i. 8
3	Двери, ворота, жалюзийные решетки с заводской окраской. Цвет RAL 7035 "Light grey" Doors, gates, louvered grilles have factory painting. Color RAL 7035 "Light grey"	223,0	3.2
4	Металлическое обрамление панелей типа «сэндвич», технологических проемов, окон, ворот и дверей, из стального листа с заводской полимерной окраской. Цвет RAL 5012 "Light blue" Metal framing of sandwich panels, process-oriented openings, windows, gates, and doors made of steel plates with factory polymer painting. Color RAL 5012 "Light blue"	–	См. указание п. 6 See instruction i. 6
5	Оконные и витражные переплеты из ПВХ профилей. Цвет RAL 9006 "White aluminium" Window and stained glass crosses made of PVC profiles. Color RAL 9006 "White aluminium"	2550,0	
6	Металлические наружные лестницы (стойки, площадки и марши), вертикальные наружные лестницы. Цвет RAL 5005 "Signal blue" Steel external staircases (poles, platforms and stairways), vertical external stairways. Color RAL 5005 "Signal blue"	–	См. указание п. 7 See instruction i. 7
7	Ограждение наружных лестниц, площадок и кровли. Цвет RAL 1004 "Golden yellow" Handrails of external staircases, platforms and roofing. Color RAL 1004 "Golden yellow"	–	
8	Стеновые трехслойные панели типа «сэндвич» (монтаж вертикальный) с заводской полимерной окраской. Цвет RAL 5012 Light blue Wall three-layer panels of sandwich type (vertical installation) with factory polymer painting. Color RAL 5012 Light blue	2670,0	
9	Сотовый поликарбонат, светло-серого цвета/ Honeycomb polycarbonate, light gray color	10,2	
10	Профилированный лист с вертикальным расположением гофр с заводской полимерной окраской. Цвет RAL 6027 "Light green" Corrugated sheet with vertical gofer orientation with factory polymer painting. Color RAL 6027 "Light green"	3770,0	См. указание п. 14 See instruction i. 14
11	Защитные жалюзийные решетки с заводской окраской. Цвет RAL 7035 "Light grey" Protection louvers grilles have factory painting. Color RAL 7035 "Light grey"	776,8	См. указание п. 1 See instruction i. 1

3.1

Фрагмент фасада 1
Facade fragment 1

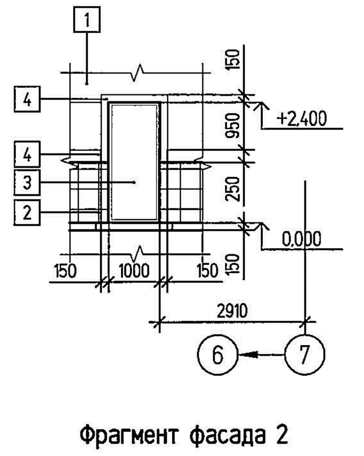

Фрагмент фасада 2
Facade fragment 2

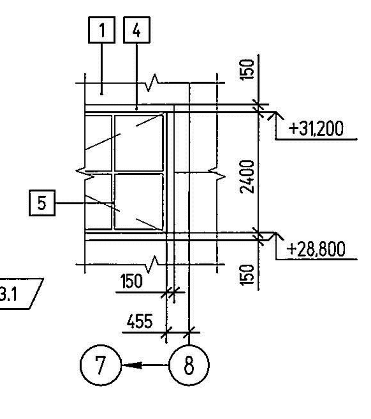

Фрагмент фасада 3
Facade fragment 3

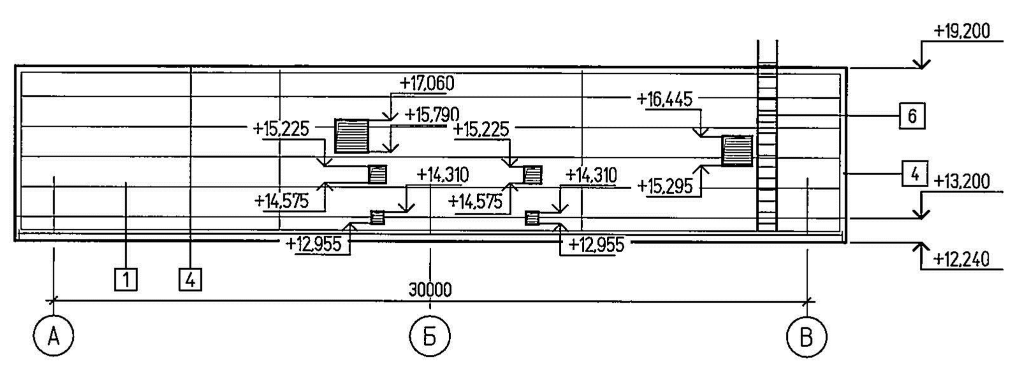

Фрагмент фасада 4
Facade fragment 4

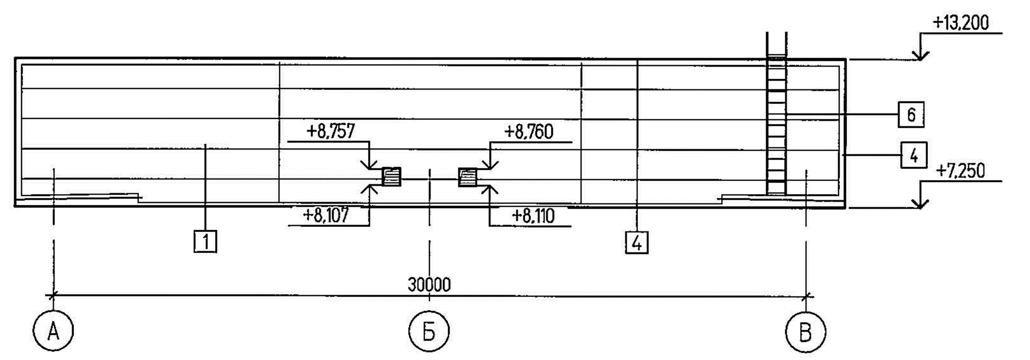

Фрагмент фасада 5
Facade fragment 5

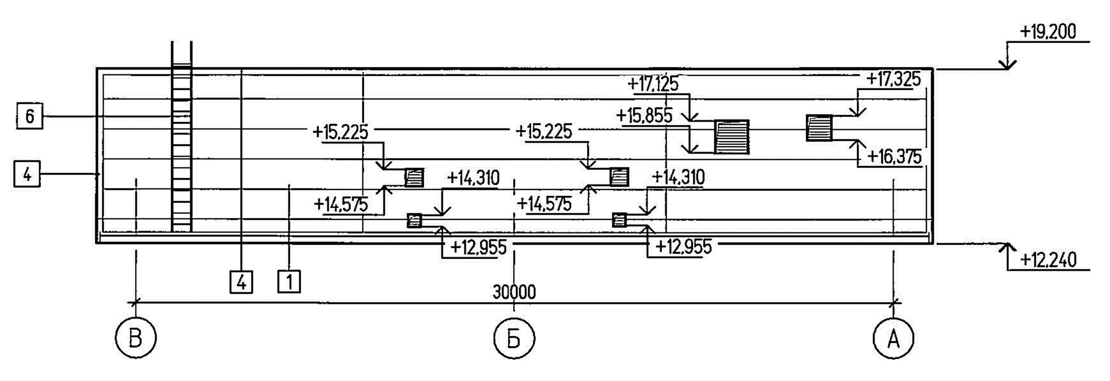

Фрагмент фасада 6
Facade fragment 6

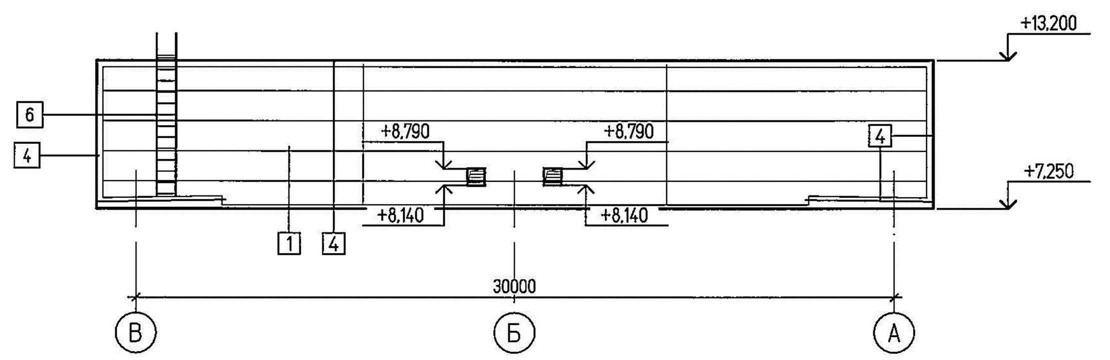

1 Указанные защитные жалюзийные решетки предназначены для отвода газов, образовавшихся при взрыве угольной пыли и ограничения проникновения атмосферных осадков. Защитные жалюзийные решетки проектирует, разрабатывая узлы примыканий, выполняет и монтирует завод-изготовитель. Жалюзийные решетки и все их элементы в соответствии с документацией завода-изготовителя поставляются комплектно.

2 Остекление указанных витражей наружных является легкосбрасываемой конструкцией

3 Стеновые панели типа «сэндвич» должны поставляться комплектно, включая: элементы фахверка и крепления; нащельники; отливы; герметик; профили обрамления проемов и периметра стен с заводской отделкой и т. д..

4 Расход материалов по работам, которые указаны в пунктах 1, 3, 8 учитывается в документации завода-изготовителя.

5 Спецификация элементов заполнения проемов в наружных стенах дана на чертеже BG3-01UEC-###-AR-01-81-003.

6 На фасаде здания ширина видимой части металлического обрамления составляет:
–стены (углы стен, примыкание к цоколю, парапет) – 250 мм.
–проемы (ворота, окна, двери, витражи) – 150 мм.
Общая ширина и расход металлического обрамления учитывается в документации завода-изготовителя.

7 Металлические лестницы, площадки, навесы над входами выполнить по чертежам BG3-01UEC-###-CM

8 Вентилируемый фасад цокольной части выполняет завод-изготовитель, в качестве аналога принята навесная вентилируемая фасадная система Термомакс-V-10.

9 Выполнить заделку вокруг монорельса уплотнительной резиновой прокладкой.

10 Условные обозначения см. на листе 1.10 Общих данных BG3-01UEC-###-AR-01-10.

11 В местах, где замаркирован узел 3 – примыкание внутренних стен из блоков толщиной 190 мм к панелям типа "сэндвич", просим установить стойки фахверка наружных стен. Привязки стоек даны на чертежах BG3-01UEC-###-AR-01-72-004; 005; 006; 007; 008; 009.

12 Все проемы в стенах обрамить по периметру с внутренней стороны □120.

13 Проемы под жалюзийные решетки обрамить с внутренней стороны □120.

14 Крепление профилированного листа (H60-845-09) к каркасу здания УПТ разрабатывает завод-изготовитель фасадной системы, все элементы фахверка должны быть рассчитаны с учетом ветровой нагрузки по району III СНиП 2.01.07-85*.

3.7

1 The a.m. louvers are intended for evacuation of gases produced by coal dust explosion and limitation of atmosferic precipitation. Protection louvers are designed, manufactures and installed by factory-manufacturer, when developing connections. In accordance with the factory-manufacturer documentation, louvers with all their components are complete supplied.

2 Galzing of specified outdoor stained-glass windows shall be easy detachable

3 The wall sandwich type panels should be supplied in a packaged set, including: elements of framed structure and fastening: cover strips; drip strips; sealant; section of openings framing and perimeter of walls with factory finishing etc.

4 Consumption of materials as per works indicated in items 1, 3, 8 shall be considered in manufacturing documentation.

5 Specification of filling openings' elements on external walls are given on sheet BG3-01UEC-###-AR-01-81-003.

6 On the building facade the width of visible part metal framing comes to:
–walls (wall angles, joining to socle, rampart) – 250 mm.
–openings (gates, windows, doors, stained glass) – 150 mm.
The overall width and consumption of metal framing shall be considered in manufacturing documentation.

7 Carry out metal stairs, platforms and entrance canopies as per BG3-01UEC-###-CM drawings.

8 The ventilated facade of socle part to be accomplished by the Manufacturer, as analogue it is accepted a suspended ventilated facade system Thermomaks-V-10.

9 Perform jointing around monorail by packing rubber spacer.

10 Legends to be seen on sheet 1.10 of the given packaged set of drawings

11 In place where assembly 3 is marked – joining internal wall of blocks 190 mm thick to sandwich type panels, you are requested to install girt support posts of external walls. See drawings BG3-01UEC-###-AR-01-72-004; 005; 006; 007; 008; 009 for referencing of posts.

12 All openings in walls to be framed along perimeter from inside □ 120.

13 Openings for louvers to be framed from insode □ 120.

14 Facade system factory-manufacturer will design the attachment of corrugated sheet (H60-845-09) the the Fuel intake facility building framework. All framework elements to be designed considering the wind load in the area III SNiP 2.01.07-85*

Согласовано: ТМО Тресков; ЭТО Пыльникова; СТО (ВиК) Никитина 05.14; СТО (ОиВ) Сиренко 05.14; ПО ж/б Коломейцев 05.14; ОМК Вишницкий 05.14; Перевод Ерастов

113E3A-31UEC-51-AC. Rev.3 № Док. 203-14

Инв. № подл. 156 | Номер и дата 22.05.14 | Взам. инв. №

Статус документа/DOCUMENT STATUS: Для утверждения/For approval

Изм. Rev.	Описание Description	Разработал Prepared	Проверил Checked	Утвердил Approved	Дата Date
5					
4					
3	на основании письма Заказчика/based on the Customers letters BG3-ERU-ZEP-LET-2817 от 16.05.2014 г	Лычкова	Измайлова	Кудрявцев	05.14
2	на основании письма Заказчика/based on the Customers letters BG3-ERU-ZEP-LET-0418 от 19.02.2013 г	Лычкова	Измайлова	Кудрявцев	03.14
1	на основании письма Заказчика/based on the Customers letters 2321/524-14632 от 11.12.2012 г	Сурнов	Драчев	Кудрявцев	12.12

Заказчик Customer: ОАО «Э.ОН Россия» E.ON Russia OJSC

Подрядчик Contractor: ЗАО «Энергопроект» Energoproekt CJSC

Наименование проекта / Project title: Строительство 3-го энергоблока на базе ПСУ-800 филиала "Березовская ГРЭС" ОАО "Э.ОН Россия" / Construction of the 3-rd power unit based on STU-800 of the branch Berezovskaya GRES of JSC E.ON Russia

	Фамилия Name	Подпись Sign.	Дата Date
Разработал Prepared	Лычкова Lychkova		05.14
Проверил Checked	Измайлова Izmaylova		05.14
Н.контр. N.Control	Прохоров Prohorov		05.14
Утвердил Approved	Кудрявцев Kudriyavcev		05.14

ID-Поставщика Contractor ID: BG3-01UEC-###-AR-01-75-012

KKS: 01UEC-000

Наименование документа/Document name: Узел приема топлива/Fuel intake facility. Архитектурные решения/Architectural concepts. Фасады 1/1-13; А-Г. Фрагменты фасадов 1-6. Ведомость наружной отделки/ Facades 1/1-13; А-Г. Facade fragments 1-6. List of outside finish

Субконтрактор Subcontractor: ЗАРУБЕЖЭНЕРГОПРОЕКТ основан в 1962 году

Субподрядчик Subcontractor: Открытое акционерное общество институт Теплоэлектропроект Москва

Лист Sheet	1	Листов of Sheets	1
Стадия Stage	P/W		
Формат Format	A2x3		

Инв. №подл./Original inventory №. 51-AC

Данный чертеж не подлежит копированию или передаче другим организациям или лицам без разрешения ОАО "Зарубежэнергопроект"
Copying of this drawing or giving it to other organizations or persons without Zarubezhenergoproekt OJSC permission is forbidden

Формат A2x3